Drop

Storie collegate

Danone Office, Algiers, Algeria (2023)

2 units module - bench

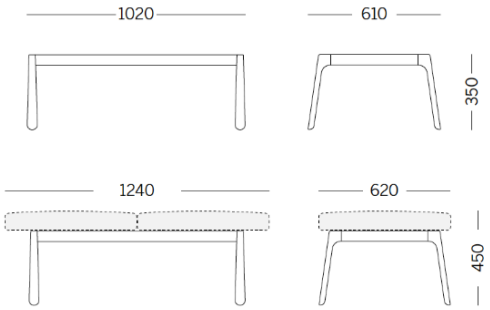

Materiali e rivestimenti

Beschichtungen

Stoff ME - Medley / Gabriel
Colori disponibili: 15

Stoff MF - Main Line Flax / Camira
Colori disponibili: 10

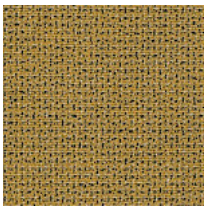
Stoff MW - Main Line Twist / Camira
Colori disponibili: 7

Stoff CH - Chili / Gabriel
Colori disponibili: 10

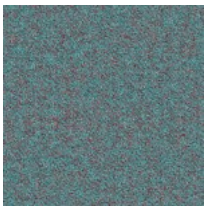
Stoff SY - Sinergy / Camira
Colori disponibili: 10

Stoff CS - Crisp / Gabriel
Colori disponibili: 10

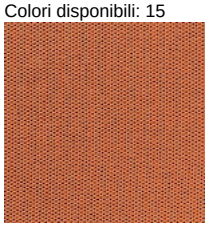
Stoff WI - Wilson / Vescom
Colori disponibili: 10

Stoff FT - Foster / Vescom
Colori disponibili: 7

Stoff RM - Remix 3 / Kvadrat
Colori disponibili: 10

Stoff RW - Re-wool / Kvadrat
Colori disponibili: 4

Stoff HE - Hero 2 / Kvadrat
Colori disponibili: 6

Stoff FD - Fiord 2 / Kvadrat
Colori disponibili: 7

Stoff S1 - Steelcut 3 / Kvadrat
Colori disponibili: 13

Stoff SE - Steelcut Trio 3 / Kvadrat
Colori disponibili: 15

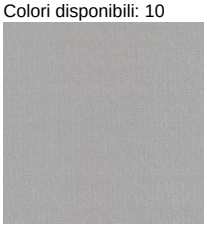
Stoff S4 - Steelcut Quartet / Kvadrat
Colori disponibili: 5

Questo prodotto è garantito 5 anni. Sitland Spa si riserva di apportare modifiche e/o migliorie di carattere tecnico ed estetico ai propri modelli e prodotti in qualsiasi momento e senza preavviso. Le foto e i colori visualizzati sono puramente indicativi e possono variare rispetto alla realtà. Per maggiori informazioni si prega di contattare il nostro Servizio Clienti service@sitland.com

Headquarters Via XX Settembre, 272 33080 Roveredo in Piano (PN) Secondary Operational Headquarters via Ca' Silvestre, 52 36024 Nanto (VI) - +39 0444 6
info@sitland.com - www.sitland.com