Rest

Elegante Linien kennzeichnen den Massivholzsockel von Rest (Dorigo Design).
Erhältlich in zwei Ausführungen für den Sockel (Buche natur gebeizt und Buche schwarz gebeizt) und in zwei Größen, ist Rest die perfekte Ergänzung für einen intimen und essentiellen Raum.

Storie collegate

Refin Studio, Milan, Italien (2023)
Your Workspace Showroom, Clerkenwell, Vereinigtes Königreich (2023)
Al Khayat Avenue Gallery, Dubai, Vereinigte Arabische Emirate (2023)
Eco Park Lounge Area, Aberdeen, Vereinigtes Königreich (2023)
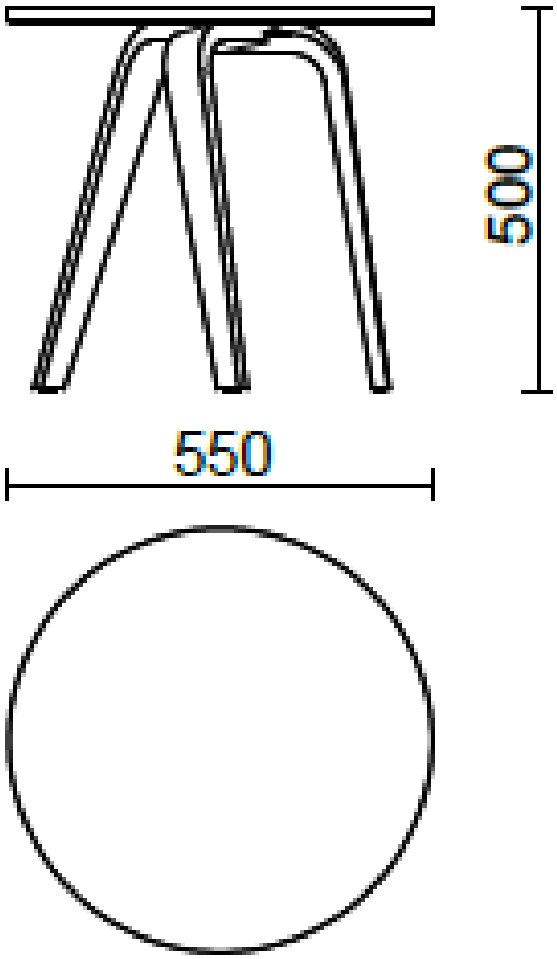
H 500 top ? 550 mm