Cell128

Storie collegate

Orgatec, Colonia, Germania (2014)
Stockholm Furniture Fair, Stoccolma, Svezia (2015)
Workplace 2015, Milano, Italia (2015)
Salone Internazionale del Mobile di Milano 2018, Milano, Italia (2018)
Salone Internazionale del Mobile di Milano 2017, Milano, Italia (2017)
Sitland chez Gabriel, Parigi, Francia (2018)
Egis, Budapest, Ungheria (2019)
Leading IT Company, Bucarest, Romania (2019)
Sirti S.p.A, Milano, Italia (2022)
Laminazione Sottile Academy, San Marco Evangelista (CE), Italia (2022)
Your Workspace Showroom, Clerkenwell, Regno Unito (2023)

1 posto girevole con basamento centrale rotondo in acciaio

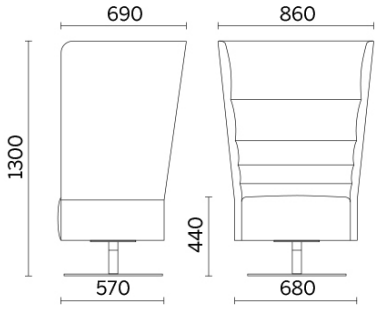

Materiali e rivestimenti

Rivestimento

Tessuto AL - Alba / FiDiVi
Colori disponibili: 10

Tessuto ME - Medley / Gabriel
Colori disponibili: 15

Tessuto ST - Step / Gabriel
Colori disponibili: 10

Tessuto MF - Main Line Flax / Camira
Colori disponibili: 10

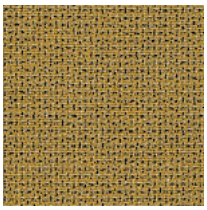
Tessuto MW - Main Line Twist / Camira
Colori disponibili: 7

Tessuto CS - Crisp / Gabriel
Colori disponibili: 10

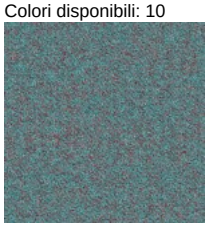
Tessuto SY - Sinergy / Camira
Colori disponibili: 10

Tessuto YO - Yoredale / Camira
Colori disponibili: 10

Tessuto FT - Foster / Vescom
Colori disponibili: 7

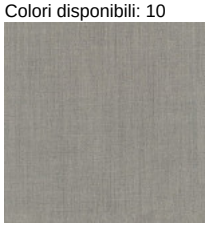
Tessuto RM - Remix 3 / Kvadrat
Colori disponibili: 10

Tessuto HE - Hero 2 / Kvadrat
Colori disponibili: 6

Tessuto FD - Fiord 2 / Kvadrat
Colori disponibili: 7

Tessuto S1 - Steelcut 3 / Kvadrat
Colori disponibili: 13

Tessuto CH - Chili / Gabriel
Colori disponibili: 10

Tessuto spalmato SC - Secret / Flukso
Colori disponibili: 3

Questo prodotto è garantito 5 anni. Sitland Spa si riserva di apportare modifiche e/o migliorie di carattere tecnico ed estetico ai propri modelli e prodotti in qualsiasi momento e senza preavviso. Le foto e i colori visualizzati sono puramente indicativi e possono variare rispetto alla realtà. Per maggiori informazioni si prega di contattare il nostro Servizio Clienti service@sitland.com

Headquarters Via XX Settembre, 272 33080 Roveredo in Piano (PN) Secondary Operational Headquarters via Ca' Silvestre, 52 36024 Nanto (VI) - +39 0444 6
info@sitland.com - www.sitland.com